TURBOFONTE®
CHEMINÉES ET POÊLES

ALISTER 74 W Vitre sérigraphiée

EFFICIENS · RT 2012 · VITRE CLAIRE · GARANTIE PIÈCES FONTE

ESSAI à PN - I suivant la norme européenne EN 13229 par le CTIF Laboratoire notifié	5 kW	7 kW	9 kW
Rendement	80 %	78 %	78 %
CO à 13% d'O_2	0,09 %	0,09 %	0,11 %
Température des fumées	279°C	304°C	360°C
Indice de performance environnemental (I')	0,4	0,5	0,5
Poussières : **30 mg/Nm³ selon DIN+**			
Longueur des bûches : **jusqu'à 35 cm**			
Flamme verte : ★★★★★★★			

Vue arrière de l'échangeur

Vue latérale

TURBOFONTE®
CHEMINÉES ET POÊLES

ALISTER 74 W Vitre sérigraphiée

LES ASPECTS TECHNIQUES

• 3 PUISSANCES AU CHOIX : 5-7-9 kW
Choisissez la puissance adaptée à vos besoins tout en conservant un haut niveau de performance. Le foyer ALISTER contient 3 grilles de foyers, étudiées pour chacune des 3 puissances. Une maîtrise parfaite de la combustion vous permet de faire des économies et d'optimiser votre consommation de bois.

• RENDEMENT : 80 %
Le foyer ALISTER 74 W est équipé de la technologie EFFICIENS, système exclusif TURBO FONTE, qui garantit un rendement élevé et un rejet de particules extrêmement faible grâce à un procédé de triple combustion.

• FOYER ETANCHE ET COMPATIBLE RT 2012
Le foyer répond aux critères d'une habitation RT 2012 (type BBC): En effet, la chambre de combustion de l'ALISTER 74 W peut être raccordée directement à l'air extérieur de la maison. De plus, l'appareil est étudié avec un haut niveau d'étanchéité : le débit de fuite est mesuré en laboratoire pour être inférieur à 3 m^3/h avec une pression de 10 Pa.
La ventilation du bâtiment n'est pas impactée par l'appareil à bois et son entrée d'air. Le confort est meilleur car l'air frais nécessaire va directement à la combustion et non dans la pièce de vie comme avec un produit classique.

• DESIGN SOBRE ET ELEGANT
Avec sa large vitre, profitez toujours d'une vision panoramique du feu. Les éléments de réglages sont discrets et accessibles afin de vous offrir le meilleur des flammes.

GARANTIE

Durant 5 ANS TOUTES PIÈCES FONTE y compris les pièces d'usure en fonte, habituellement exclues, à savoir : fond de foyer, déflecteur et sole foyère

CARACTÉRISTIQUES

- Intégralement en fonte
- **Visserie d'assemblage en inox**
- Raccord direct air extérieur **Ø 125**
- **Foyer étanche** - Triple Combustion
- Système Efficiens

ÉQUIPEMENT

Comporte 3 grilles de foyers adaptées pour chaque puissance nominale et un tiroir cendrier.

DIMENSIONS

- Façade : largeur : **700 mm** - hauteur : **542 mm**
- Profondeur foyer nu : **400 mm**
- Hauteur totale : **598 mm**
- Poids : **130 kg**
- 1 sortie de fumée **Ø 150**

TECHNIQUE D'INSTALLATION

Convection naturelle
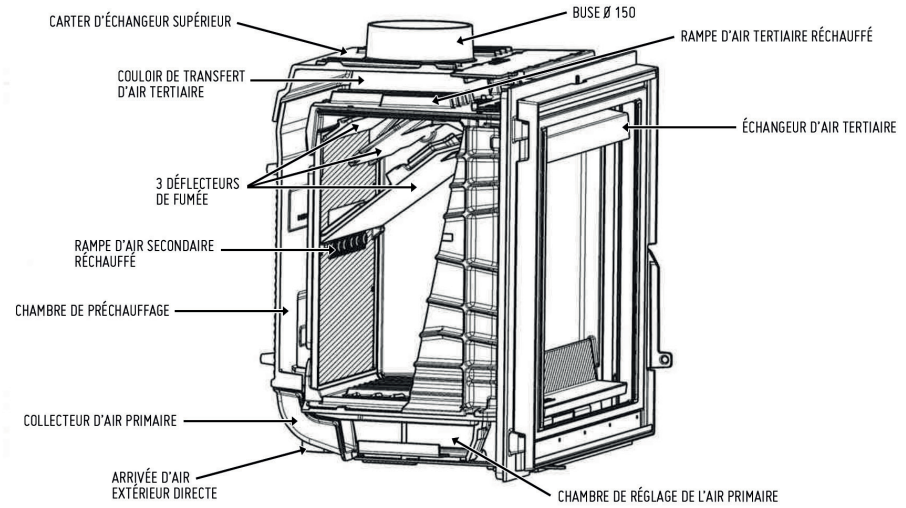
ALISTER 74 W